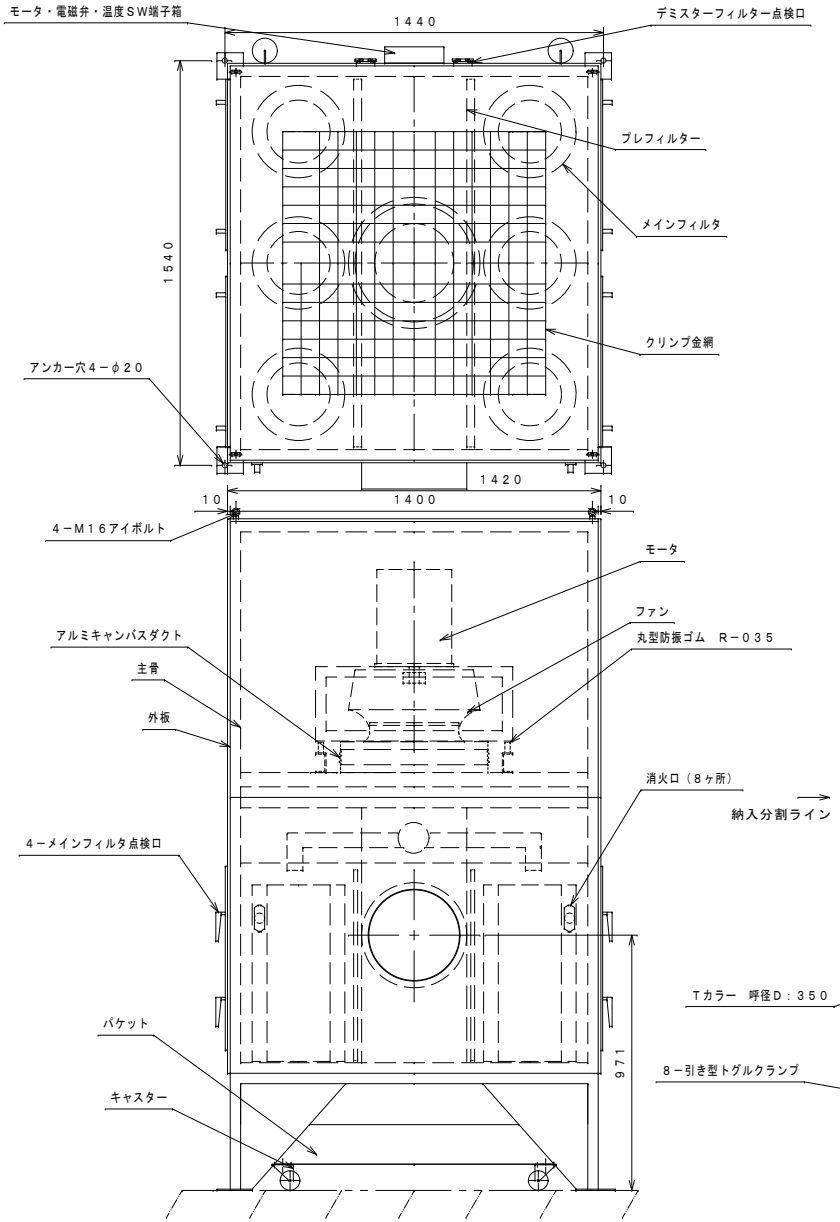

仕様表

電源	ファンモータ：三相２００Ｖ　５０／６０Ｈｚ
	制御関係（電磁弁及びＰＬＣ・タッチパネル）：単相１００Ｖ　５０／６０Ｈｚ
風量	１７０ｍ３／ｍｉｎ（※２）
外板	ガルバニウム鋼板　ｔ１．６
主骨	Ｌ４０×ｔ３（塗装：マンセルＮ７　ポリウレタン塗装）
ファン	プラグファン　　１台
モータ	３相２００Ｖ７．５ｋｗ２Ｐ　ＩＥ３　全閉外扇型　１台
メインフィルター	φ３５２×６６２Ｌ　ＰＴＦＥフランジタイプ　　１００山　６本
プレフィルター	デミスタフィルタ５００Ｗ×７６０Ｈ×１０Ｄ－３ヶ（３連結タイプ）－２ＳＥＴ
メインフィルタ点検口	有効寸法４００Ｗ×６５０Ｈ４ヶ（ＦＡ－４６）
パケット	ＳＰＨＣ　　ｔ１．６　　塗装：マンセルＮ７（ポリウレタン塗装）
引き型トグルクランプ	ＳＴ－ＰＡＨ３３１　　４ヶ
キャスター	自在タイプ（ＣＭＧＪ－７５）２ヶ　固定タイプ（ＣＭＧＫ－７５）２ヶ
クリンプ金網	１０角　２ｍｍ丸棒
安全機構	消火口８ヶ・自動消火装置２台（感知温度９５℃）
フィルタ清掃機構	パルスジェット式　エアー圧力０．７ＭＰａ以下　１０Ｌ
概算重量	９００ｋｇ

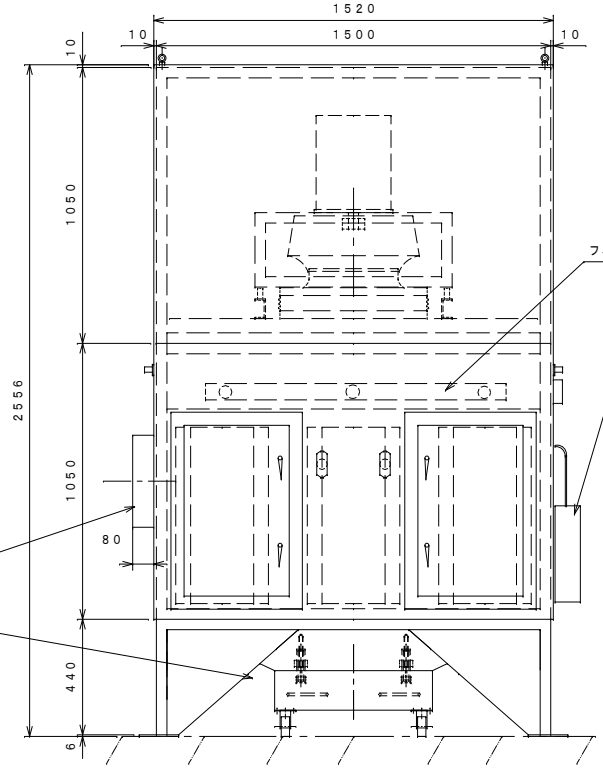

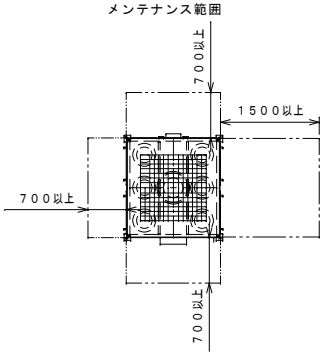

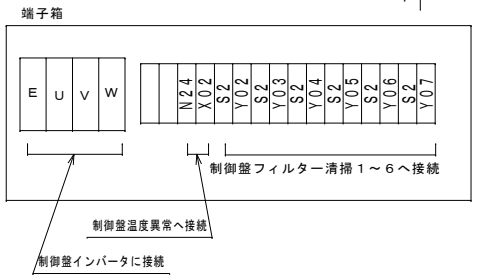

※１）端子箱－制御盤間の配線工事、制御盤設置は電気工事メーカー施工とする。
※２）風量は吸込み口を１２分割した平均風速を風量とします。

ＰＬＵ

プル式ファンフィルターユニット外形図