性能表番号	型　　式	電　　源	概略重量
1D180802	SDOA18-08-2750	3相200V 50/60Hz	20.0kg

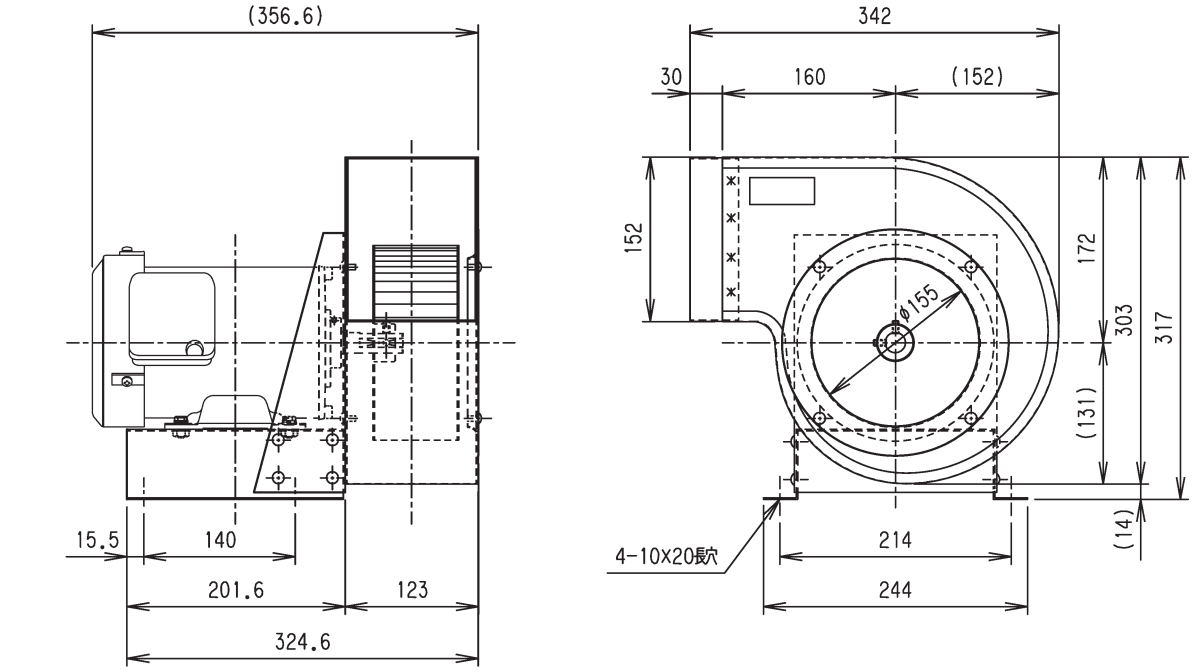

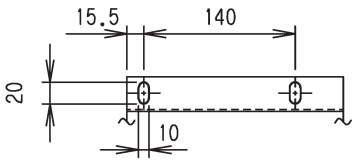

矢視A

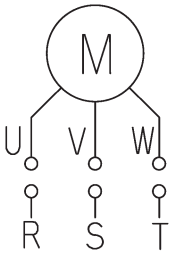

配線図

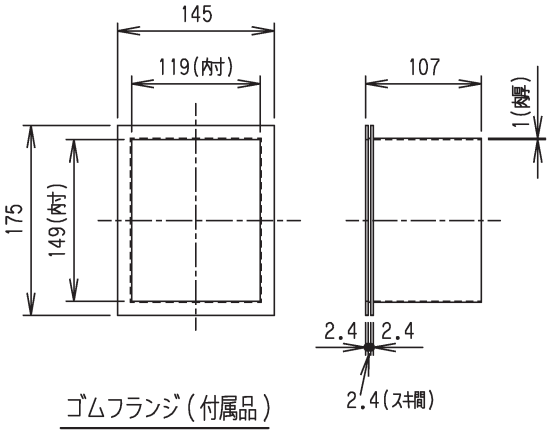

ゴムフランジ（付属品）

型　式	SDOA18-08-2750
名　称	全閉外扇形 2P750W モータ直結式送風機（横吹き）
図面番号	401808101P

Topre 東プレ株式会社