性能表番号	型　　式	電　　源	概略重量
1D231501	DD0A23-15-4400L/R	3相200V 50/60Hz	20.0kg

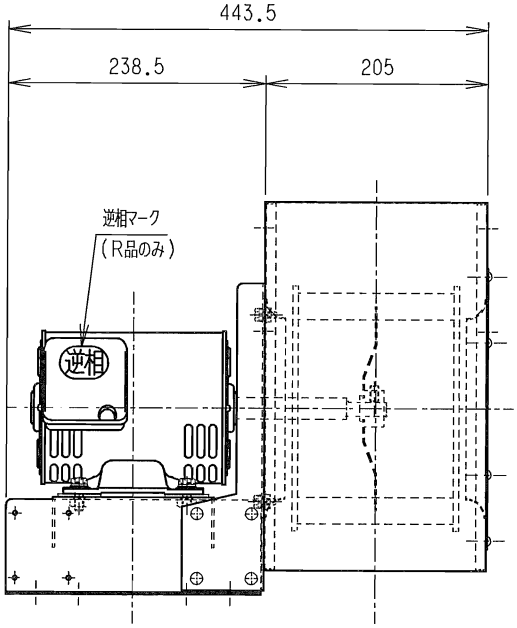

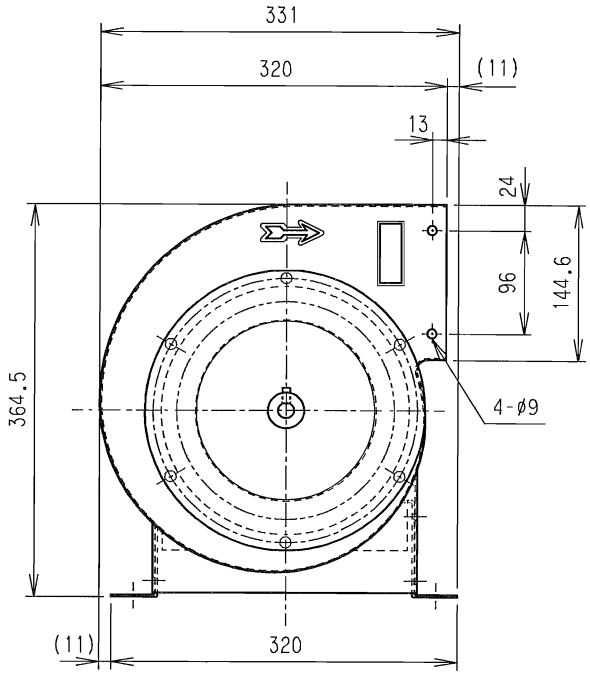

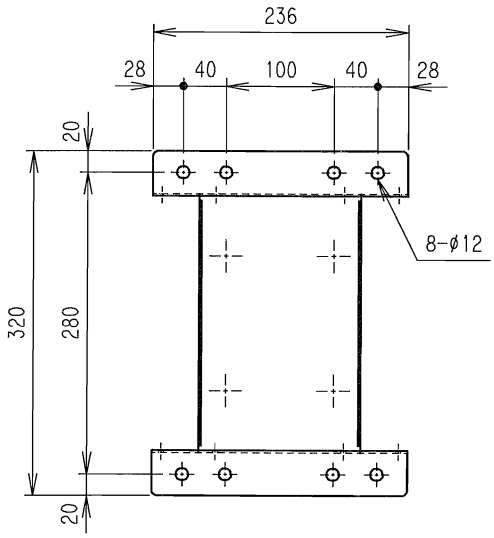

注　1．本図はL品を示し、R品は本図に対称とする。(モータは同一品使用)
　　2．R品は逆相にて配線願います。

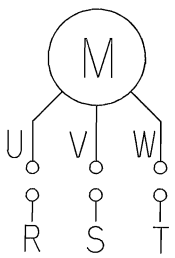

配線図(L品)

型　式	DD0A23-15-4400L/R
名　称	防滴保護形 4P 400W モータ直結式送風機(横吹き)
図面番号	402315201L/R

Topre 東プレ株式会社