性能表番号	型　　式	電　　源	概略重量
1D231802	DDOA23-18-4750L/R	3相200V 50/60Hz	28.0kg

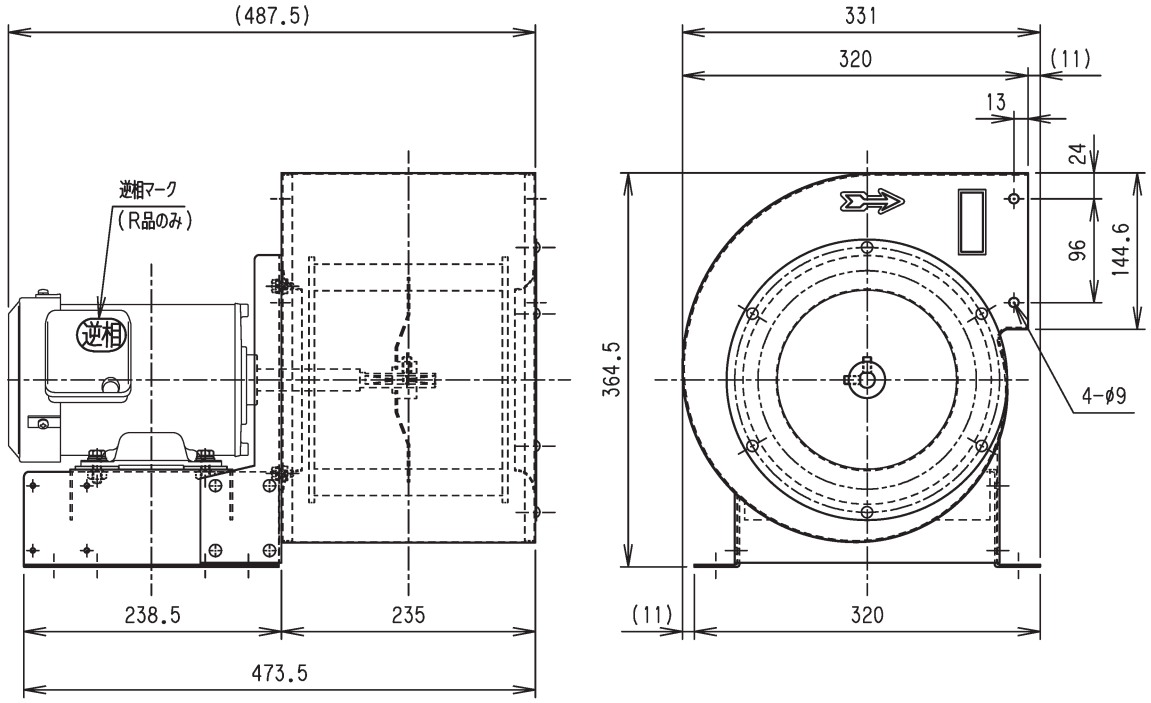

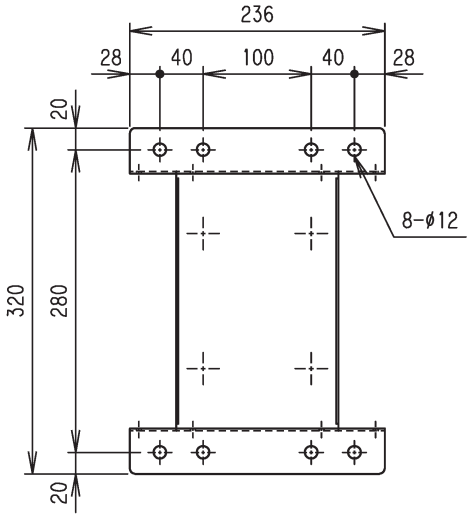

注　1．本図はL品を示し、R品は本図に対称とする。(モータは同一品使用)

　　2．R品は逆相にて配線願います。

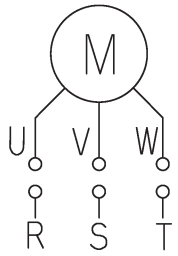

配線図(L品)

型　式	DDOA23-18-4750L/R
名　称	全閉外扇形 4P 750W モータ直結式送風機(横吹き)
図面番号	402318201PL/R

Topre 東プレ株式会社