性能表番号	型　　式	電　　源	概略重量
2D180801	2DD0A18-08-2750	3相200V 50/60Hz	24.0kg

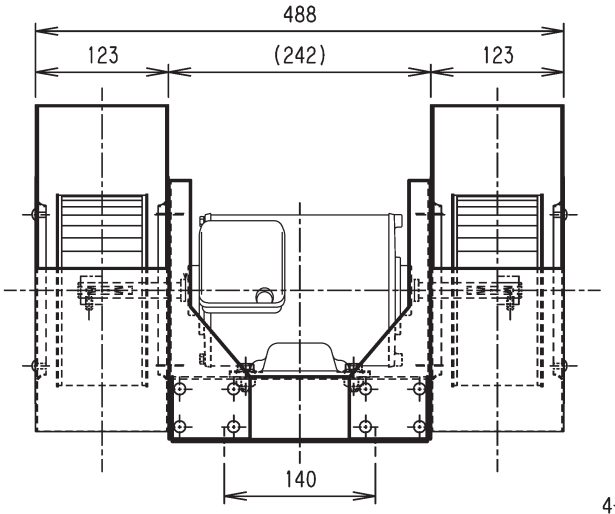

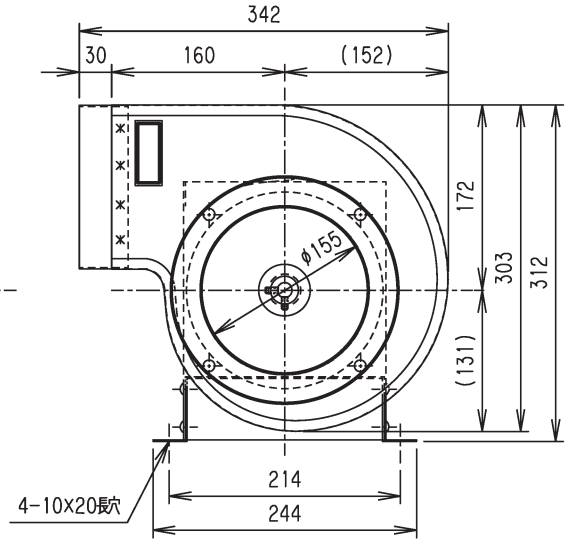

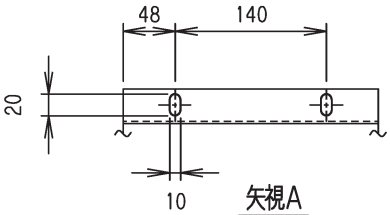

矢視A

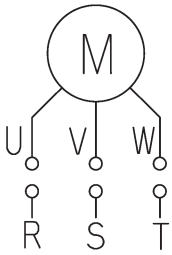

配線図

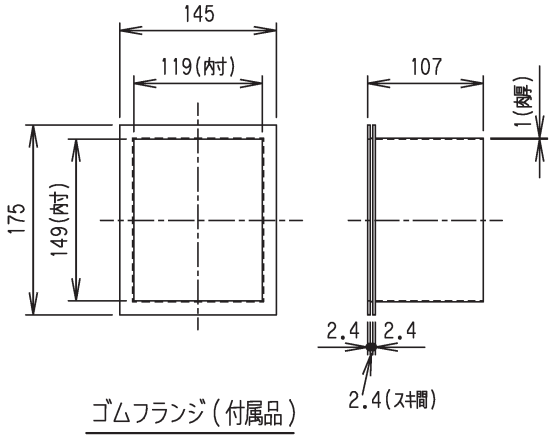

ゴムフランジ（付属品）

型　式	2DD0A18-08-2750
名　称	全閉自冷形 2P750W モータ直結式送風機（横吹き）
図面番号	441808104P

Topre 東プレ株式会社