| 性能表番号 | 型　　式 | 電　　源 | 概略重量 |
|---|---|---|---|
| 2D181001 | 2SDCA18-10-4120T | 3相200V 50/60Hz | 13.0kg |

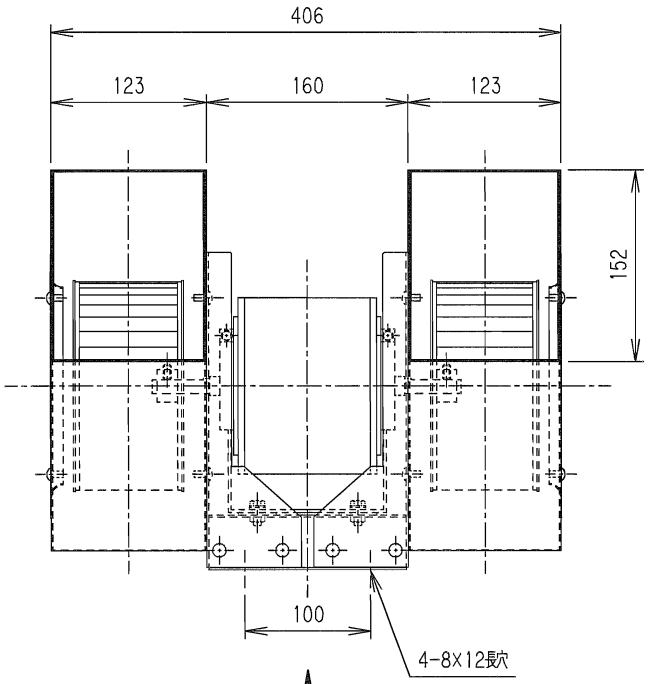


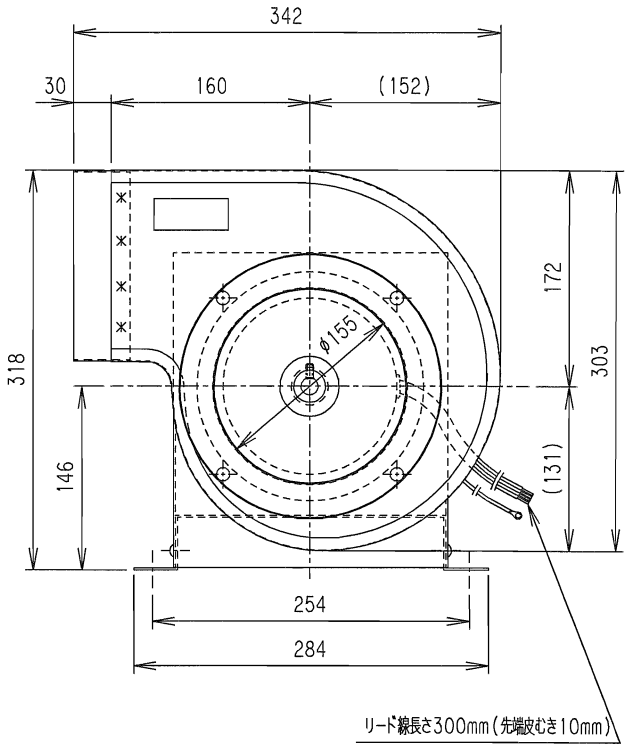


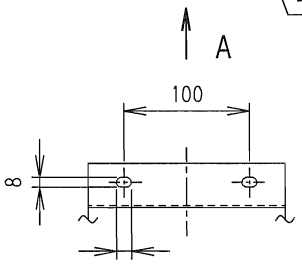


矢視A

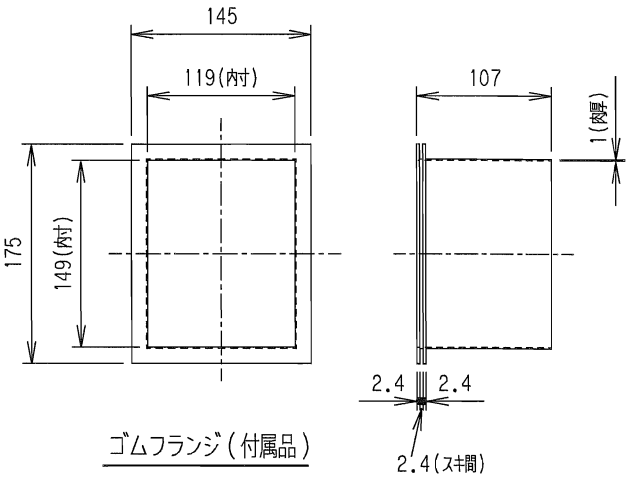


ゴムフランジ(付属品)

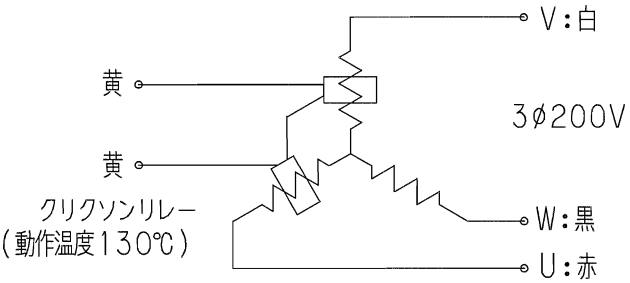


配線図

| 型　式 | 2SDCA18-10-4120T |
|---|---|
| 名　称 | 開放形 4P120W<br>モータ直結式送風機(横吹き) |
| 図面番号 | 441810101 |

Topre 東プレ株式会社