性能表番号	型　　式	電　　源	概略重量
2D261803	2DD0A26-18-6750	3相200V 50/60Hz	37.0kg

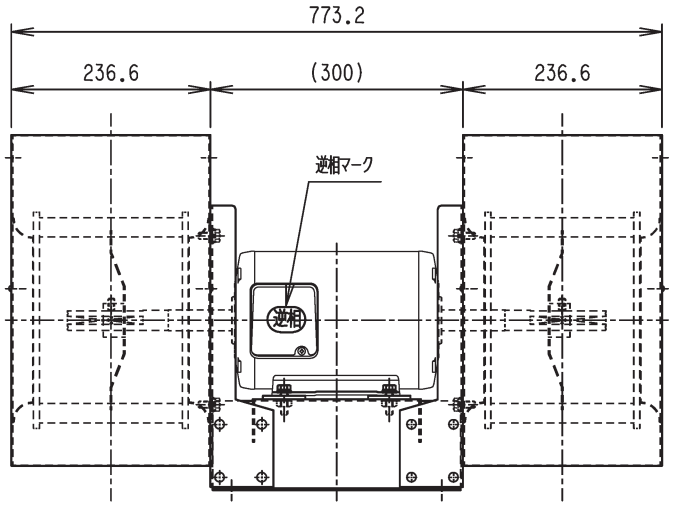

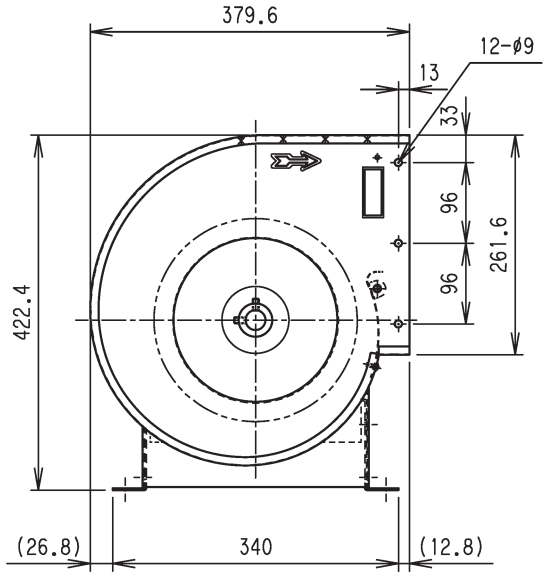

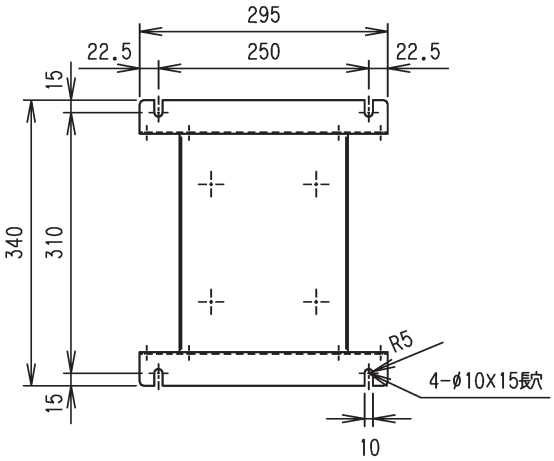

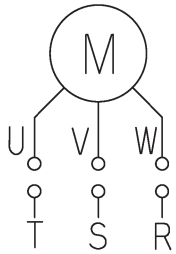

型　式	2DD0A26-18-6750
名　称	全閉自冷形 6P 750W モータ直結式送風機（横吹き）
図面番号	442618202P

Topre 東プレ株式会社