性能表番号	型　　式	電　　源	概略重量
2D262103	2DD0A26-21-6750	3相200V 50/60Hz	38.0kg

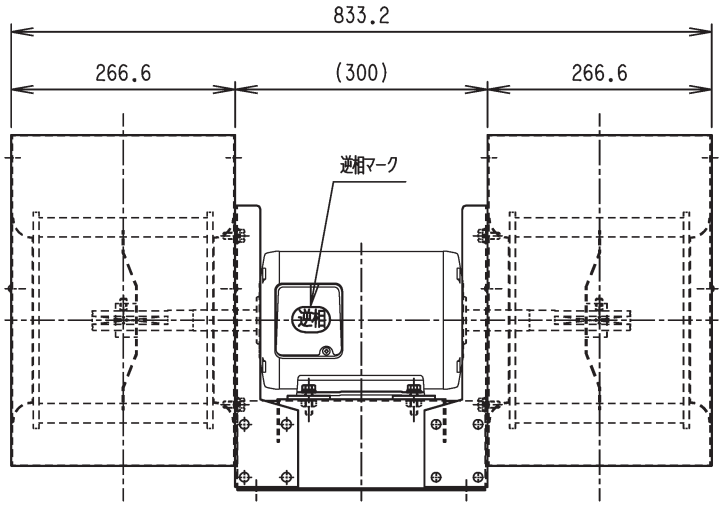

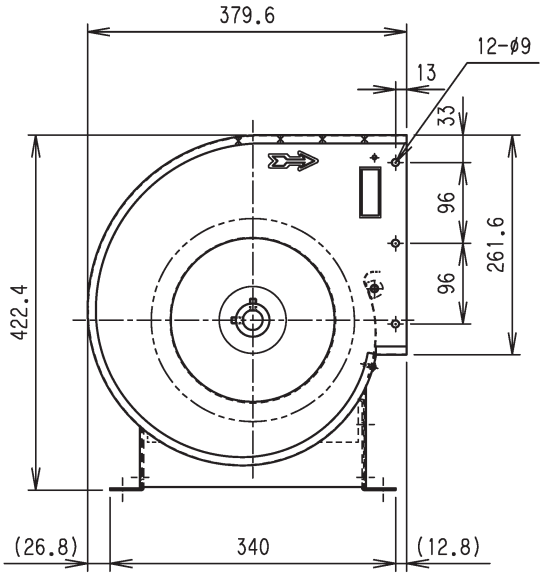

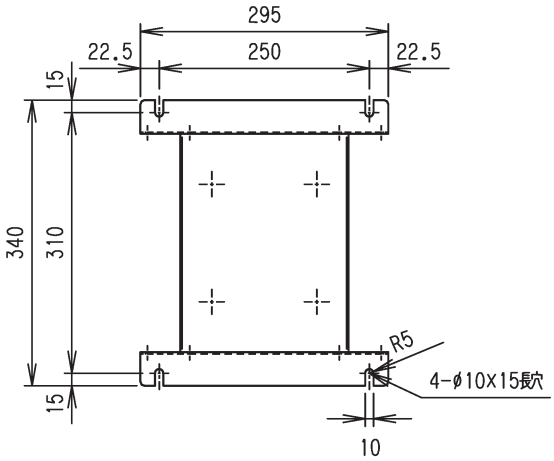

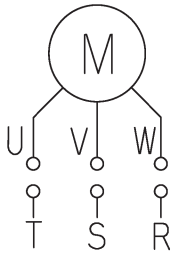

型　式	2DD0A26-21-6750
名　称	全閉自冷形 6P 750W モータ直結式送風機（横吹き）
図面番号	442621202P

Topre 東プレ株式会社