性能表番号	型　　式	電　　源	概略重量
2D180801	2DD0A18-08-2750	3相200V 50/60Hz	24.0kg

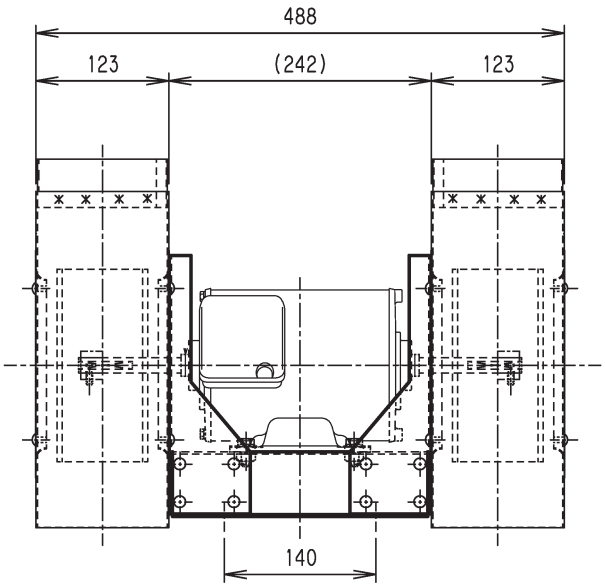

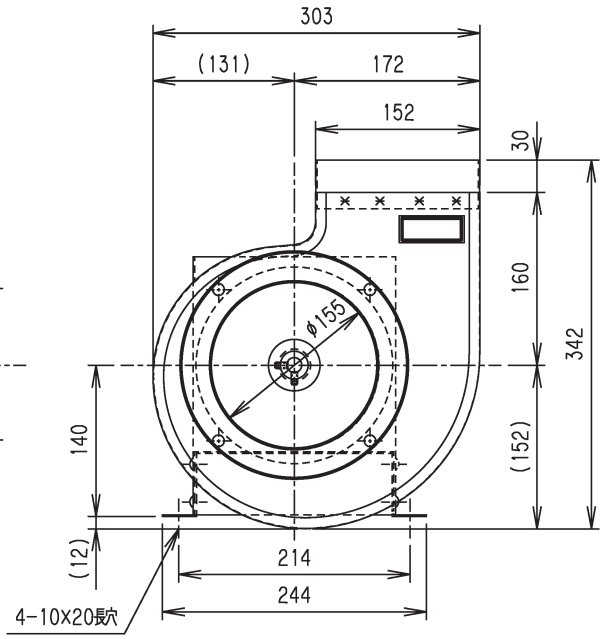

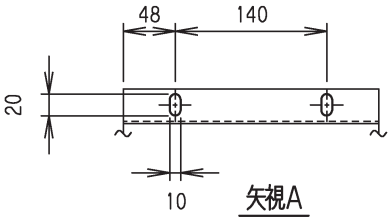

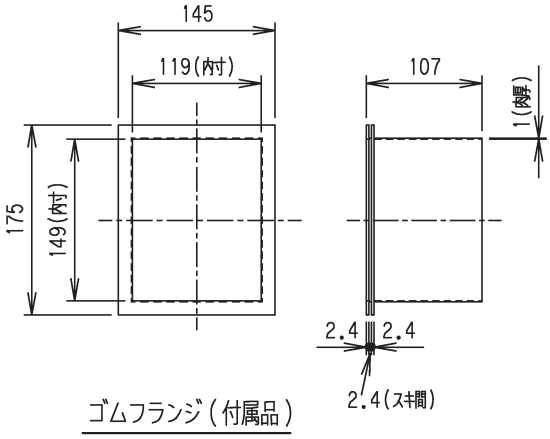

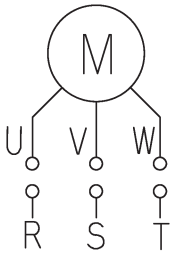

配線図

型　式	2DD0A18-08-2750
名　称	全閉自冷形 2P750W モータ直結式送風機(上吹き)
図面番号	451808104P

Topre 東プレ株式会社