性能表番号	型　式	電　源	概略重量
2D181001	2SDCA18-10-4120T	3相200V 50/60Hz	13.0kg

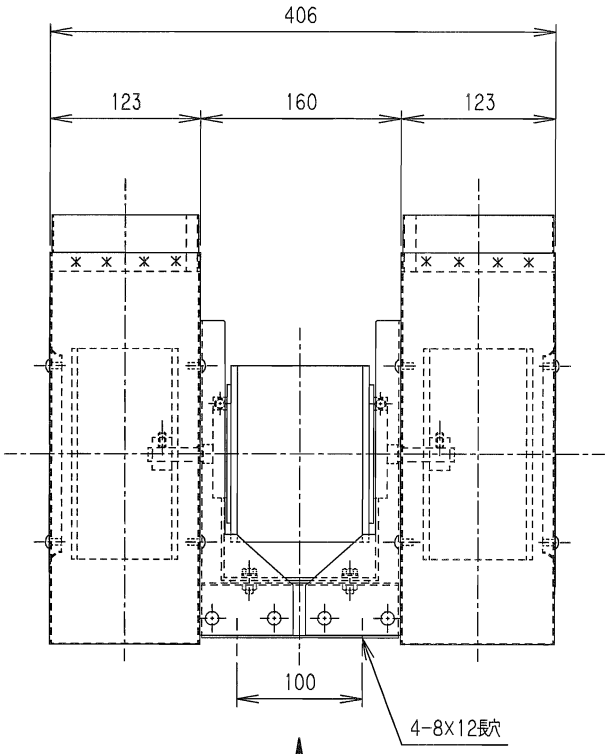

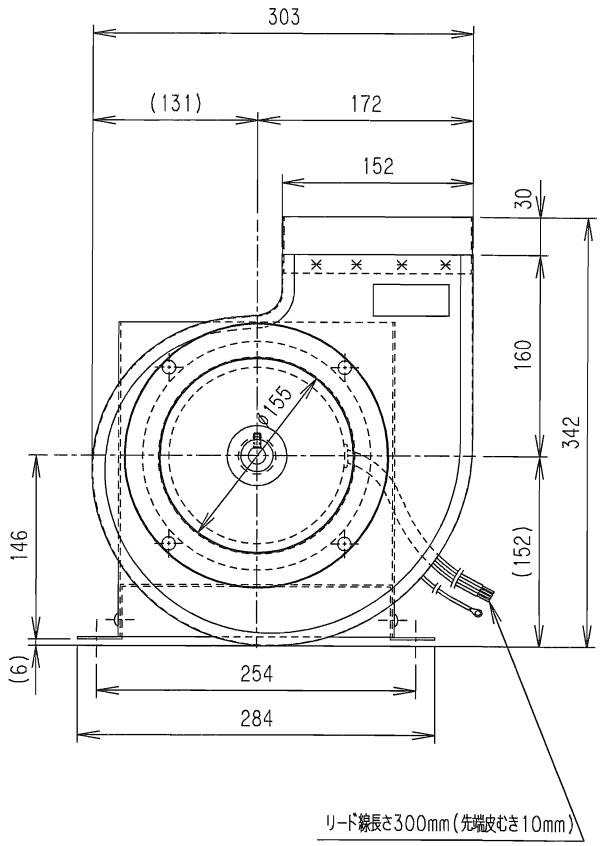

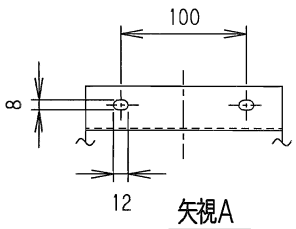

矢視A

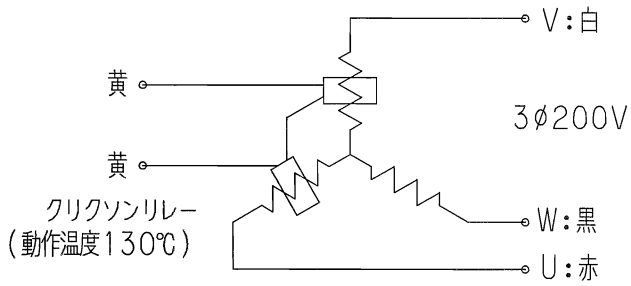

配線図

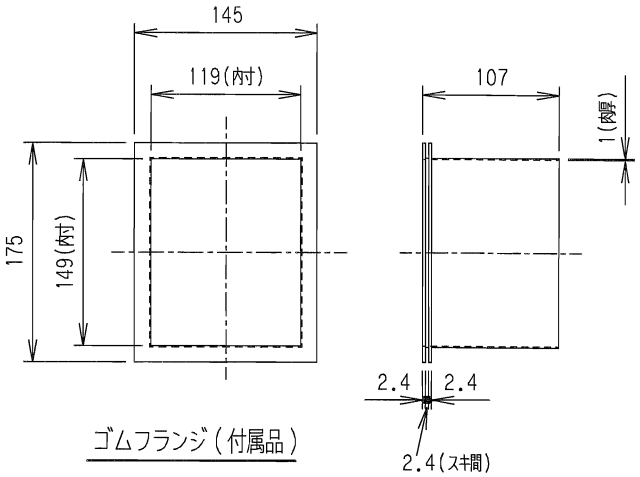

ゴムフランジ(付属品)

型　式	2SDCA18-10-4120T
名　称	開放形 4P120W モータ直結式送風機(上吹き)
図面番号	451810107

Topre 東プレ株式会社