性能表番号	型　　式	電　　源	概略重量
2D231201	2DD0A23-12-4400	3相200V 50/60Hz	23.5kg

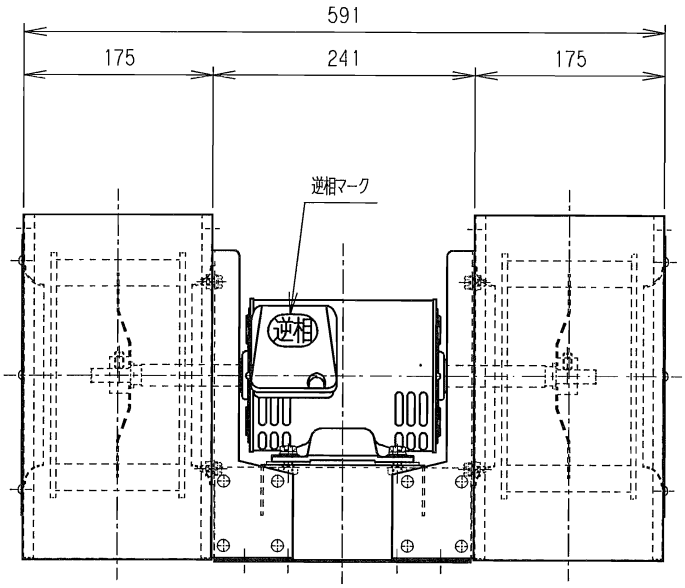

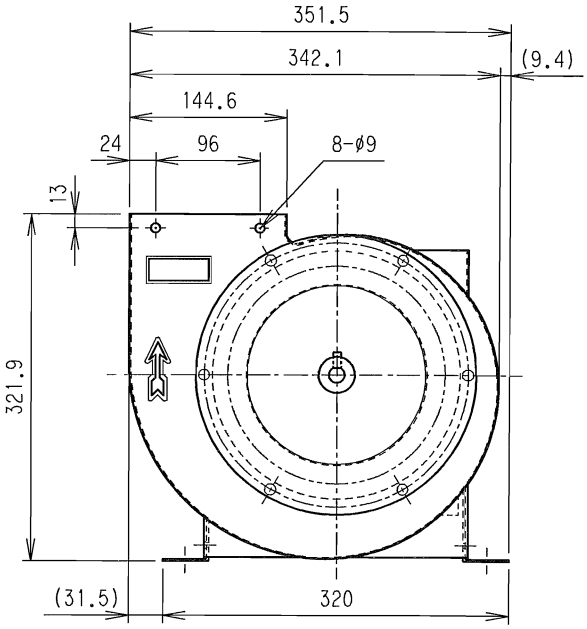

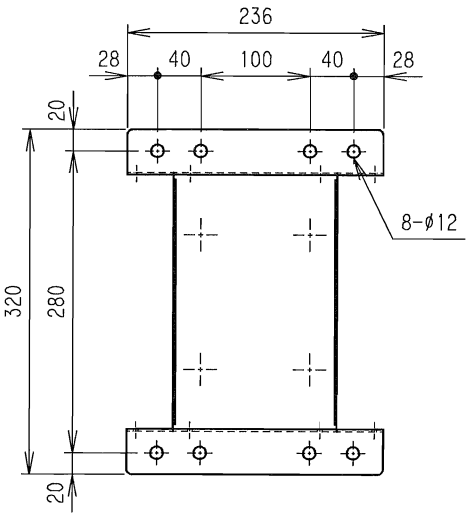

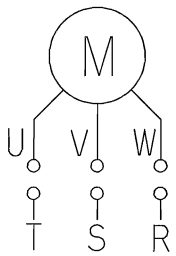

配線図

型　式	2DD0A23-12-4400
名　称	防滴保護形 4P 400W モータ直結式送風機（上吹き）
図面番号	452312201

Topre 東プレ株式会社