性能表番号	型　　式	電　　源	概略重量
2D231501	2DD0A23-15-4400	3相200V 50/60Hz	24.5kg

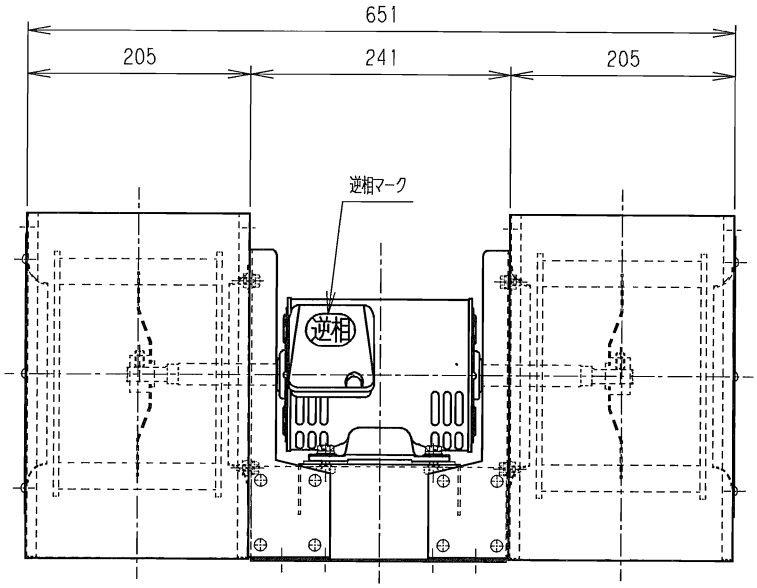

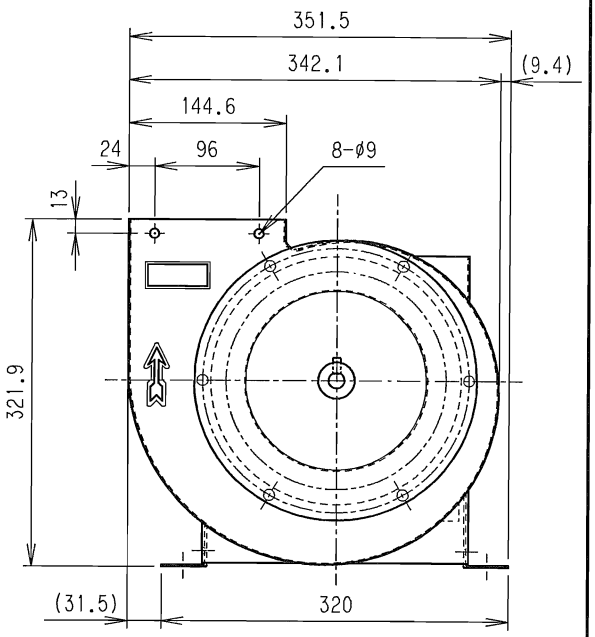

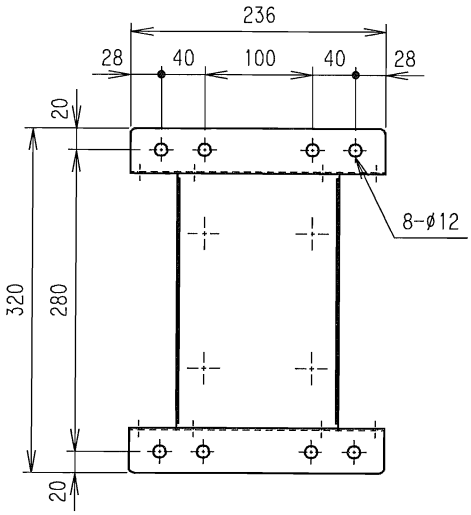

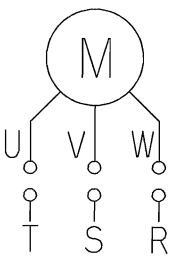

配線図

型　式	2DD0A23-15-4400
名　称	防滴保護形 4P 400W モータ直結式送風機（上吹き）
図面番号	452315201

Topre 東プレ株式会社