性能表番号	型　　式	電　　源	概略重量
2D231802	2DD0A23-18-4750	3相200V 50/60Hz	34.0kg

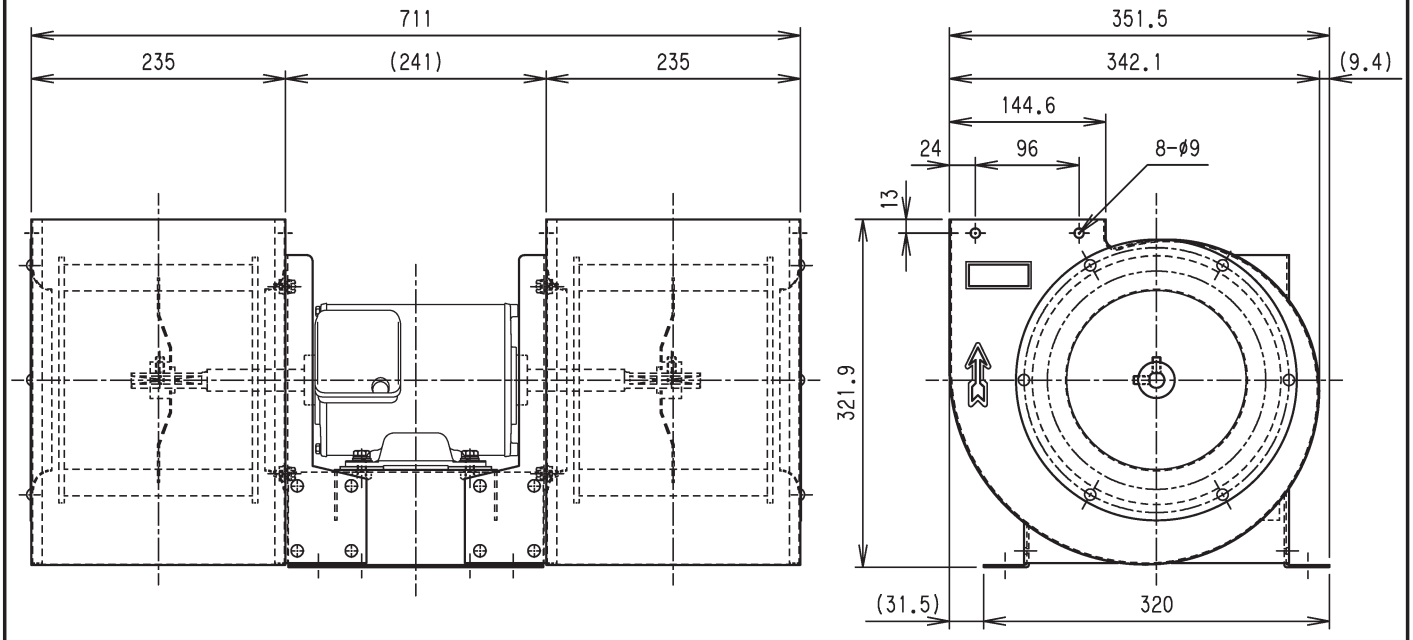

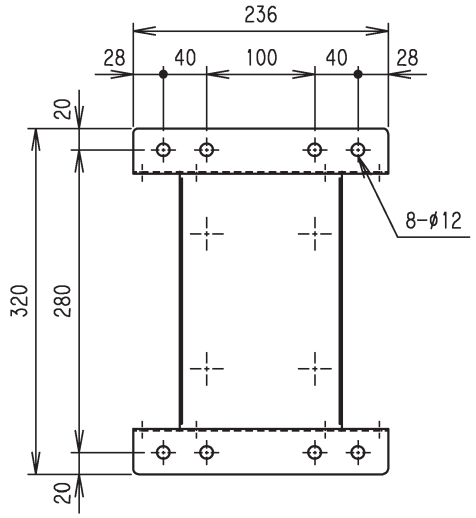

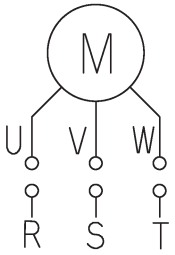

配線図

型　式	2DD0A23-18-4750
名　称	全閉自冷形 4P 750W モータ直結式送風機（上吹き）
図面番号	452318201P

Topre 東プレ株式会社