性能表番号	型　　式	電　　源	概略重量
2D292104	2DD0AK29-21-43700	3相200V 50/60Hz	54.0kg

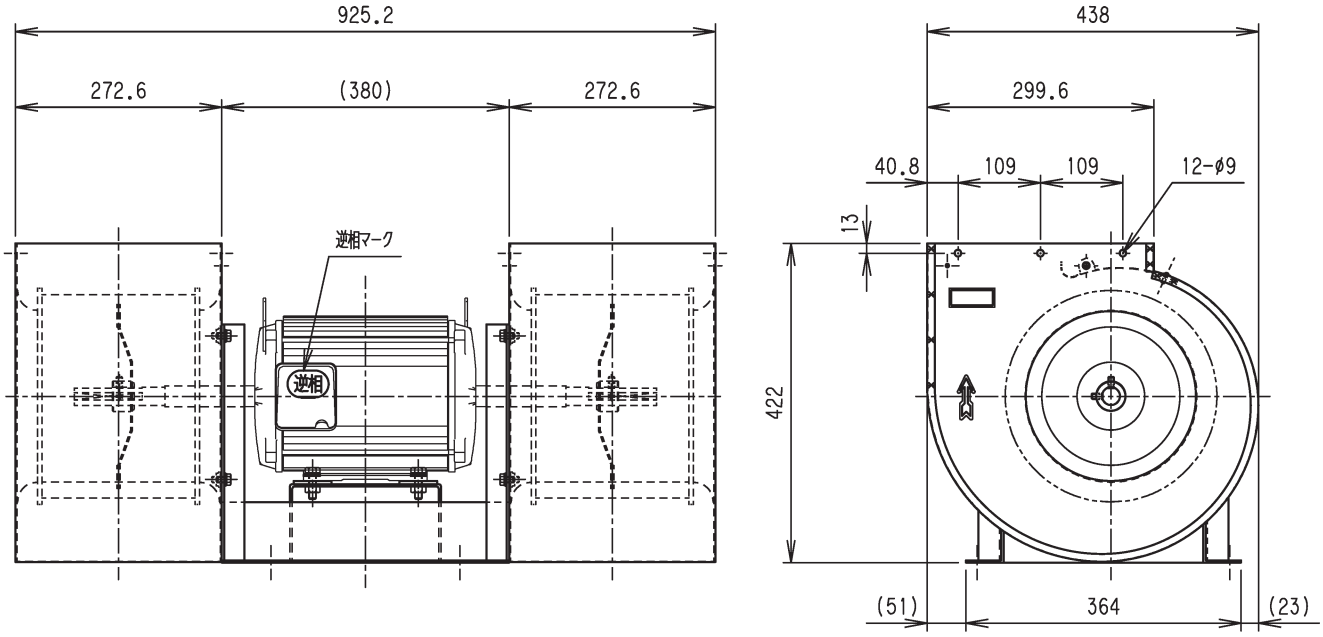

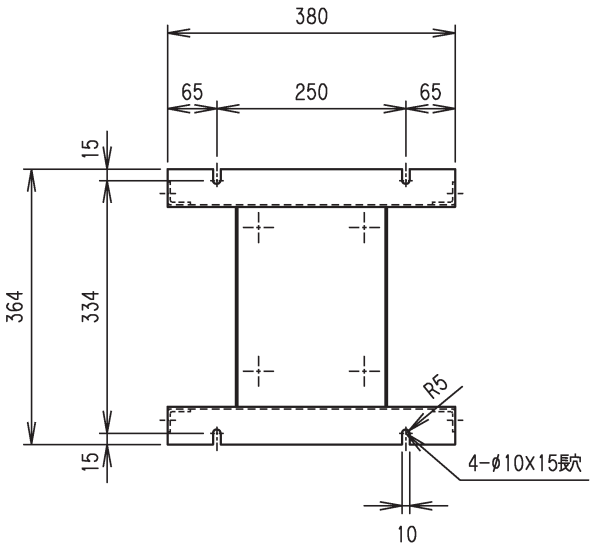

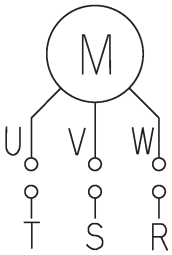

配線図

型　式	2DD0AK29-21-43700
名　称	全閉自冷形 4P 3.7kW モータ直結式送風機（上吹き）
図面番号	452921126P

Topre 東プレ株式会社