性能表番号	型　　式	電　　源	概略重量
DD261243 DD261244	DD0A26-12-4400S	単相200V 50/60Hz	12.5kg

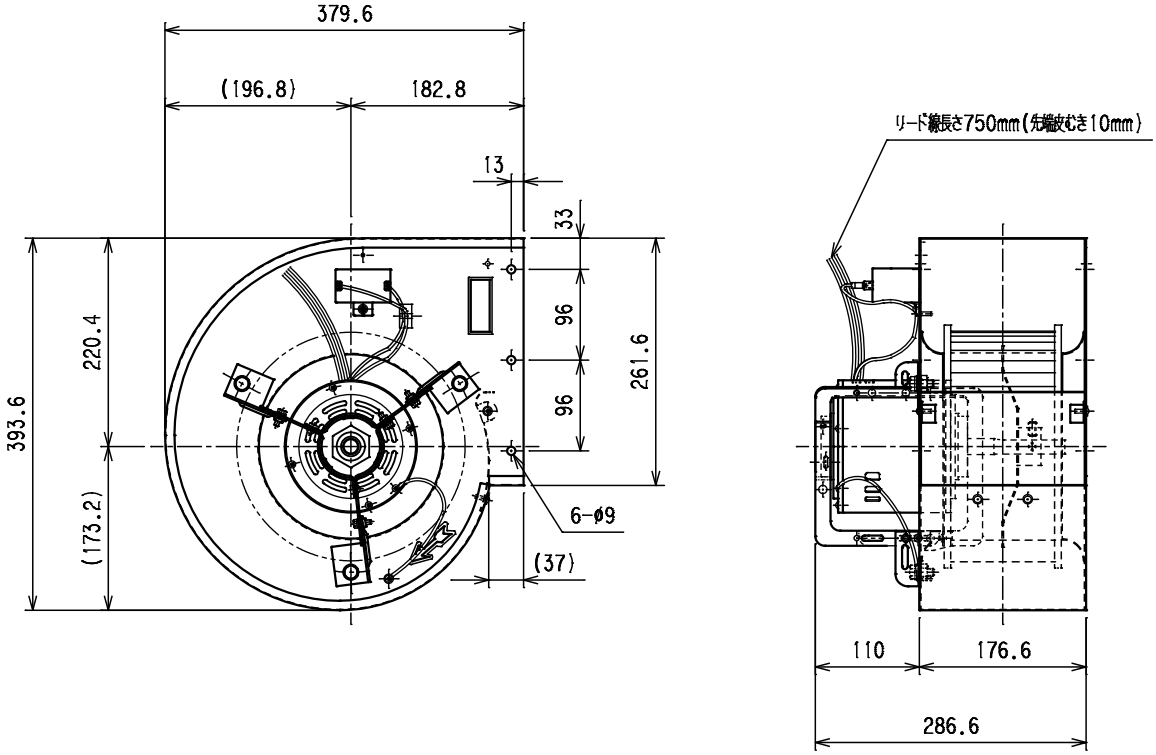

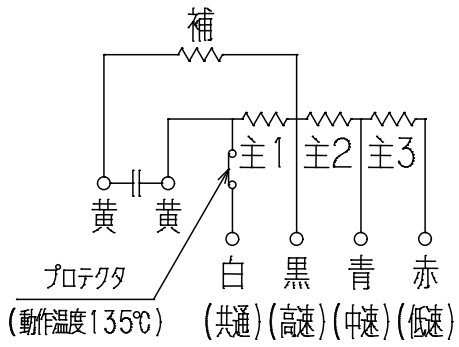

配線図

注　1.送風機は軸上又は軸水平にて使用願います。

型　式	DD0A26-12-4400S
名　称	4P 400W モータ直結式送風機
図面番号	492612138

Topre 東プレ株式会社