性能表番号	型　　式	電　　源	概略重量
DD261521	DDGA26-15-4400	3相200V 50/60Hz	11.5kg

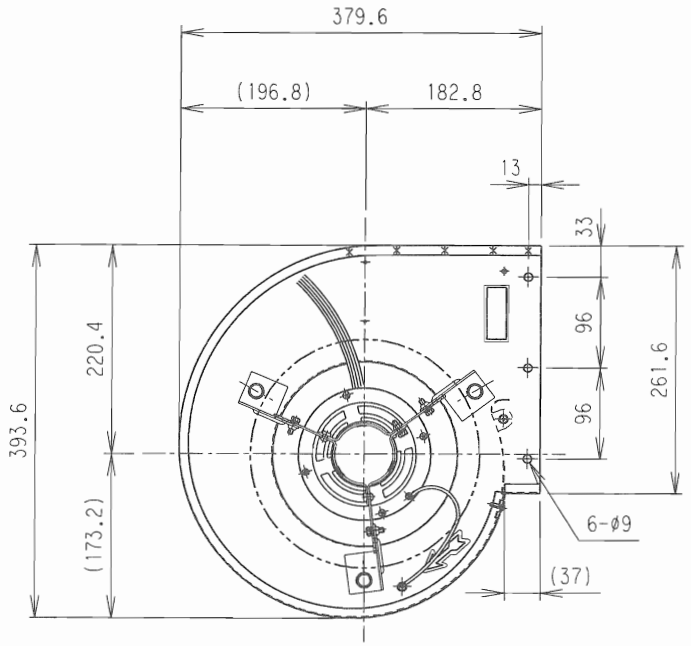

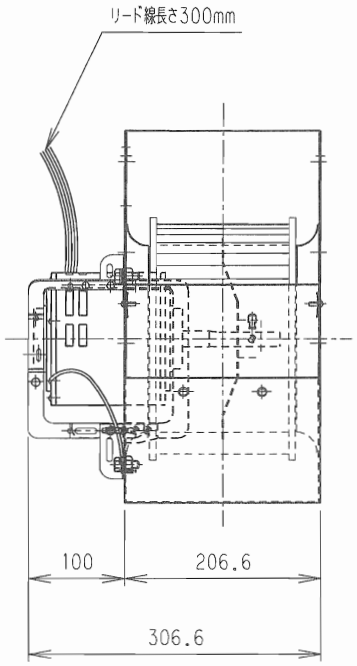

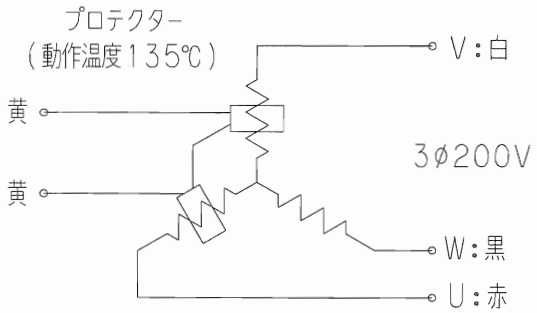

配線図

型　式	DDGA26-15-4400
名　称	防滴保護形 4P 400W モーター直結式送風機
図面番号	492615004

Topre 東プレ株式会社