性能表番号	型　　式	電　　源	概略重量
DD291203 DD291204	DDGA29-12-6200	単相200V 50/60Hz	13.0kg

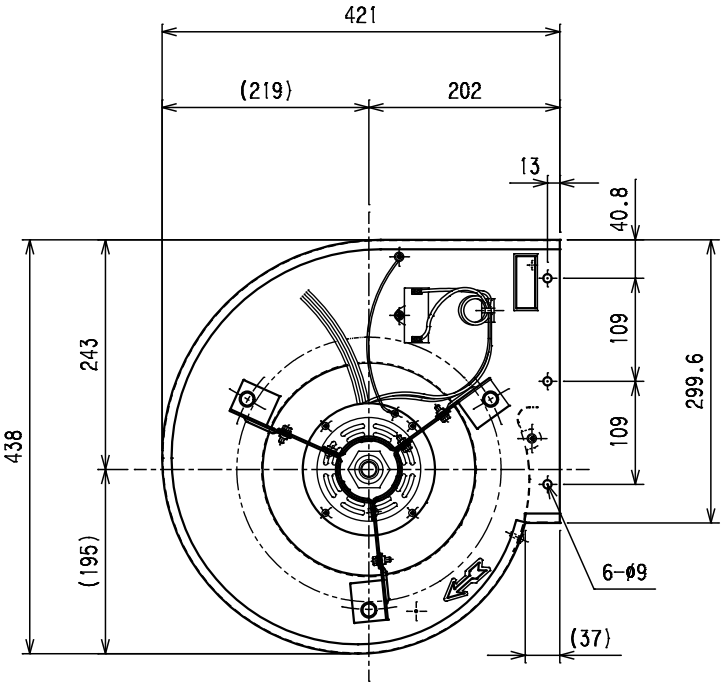

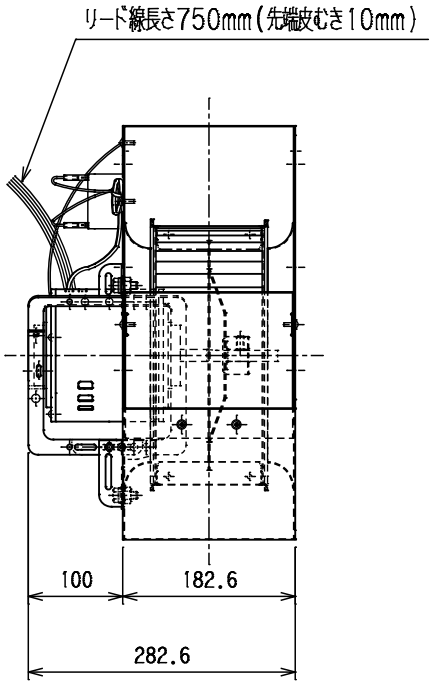

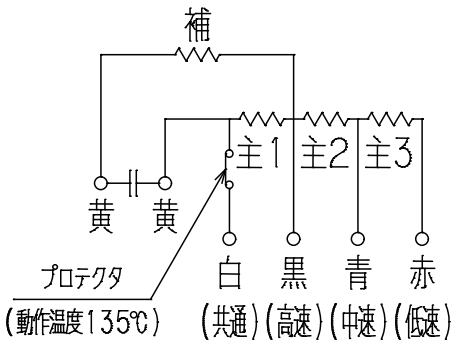

配線図

注　1.送風機は軸上又は軸水平にて使用願います。

型　式	DDGA29-12-6200
名　称	6P 200W モータ直結式送風機
図面番号	492912171

Topre 東プレ株式会社