性能表番号	型　　式	電　　源	概略重量
DD292413 DD292414	DDGA29-24-6400	単相200V 50/60Hz	17.8kg

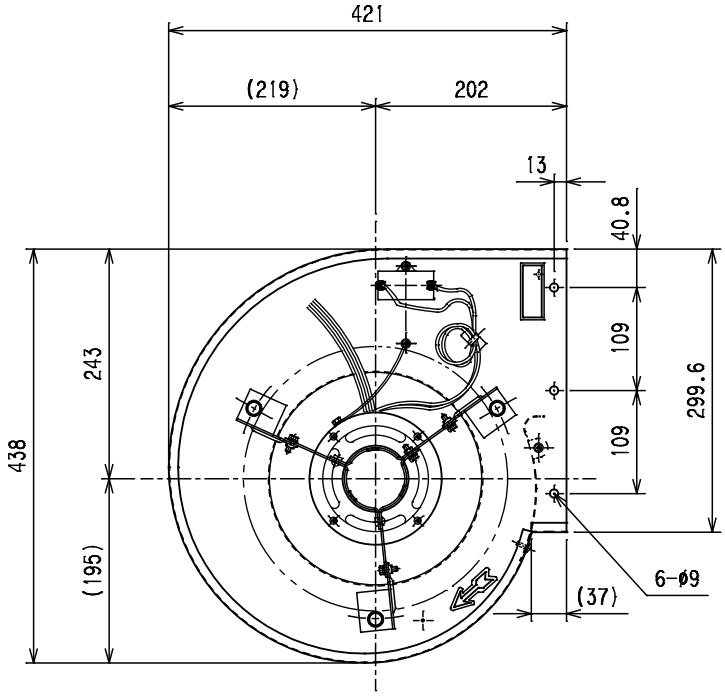

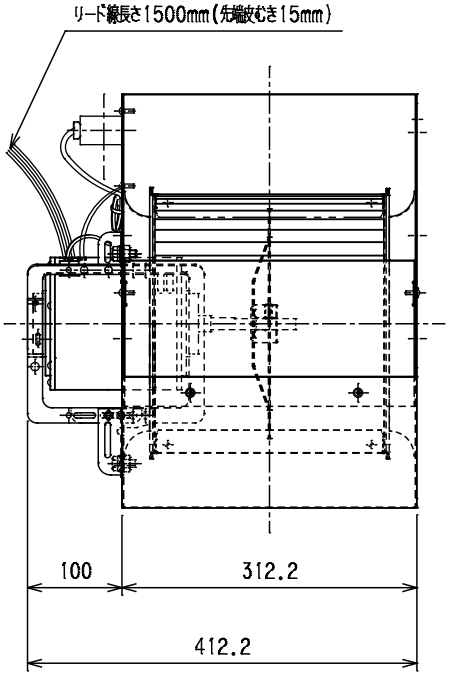

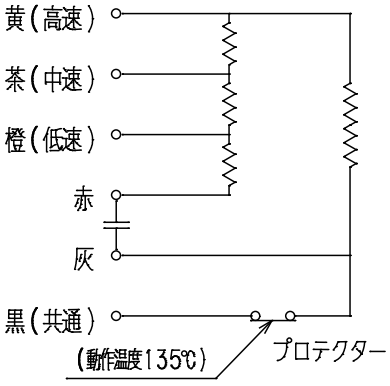

配線図

型　式	DDGA29-24-6400
名　称	6P 400W モーター直結式送風機
図面番号	492924006

Topre 東プレ株式会社