| 性能表番号 | 型　　式 | 電　　源 | 概略重量 |
|---|---|---|---|
| DD292713<br>DD292714 | DDGA29-27-6400 | 単相200V 50/60Hz | 18.2kg |

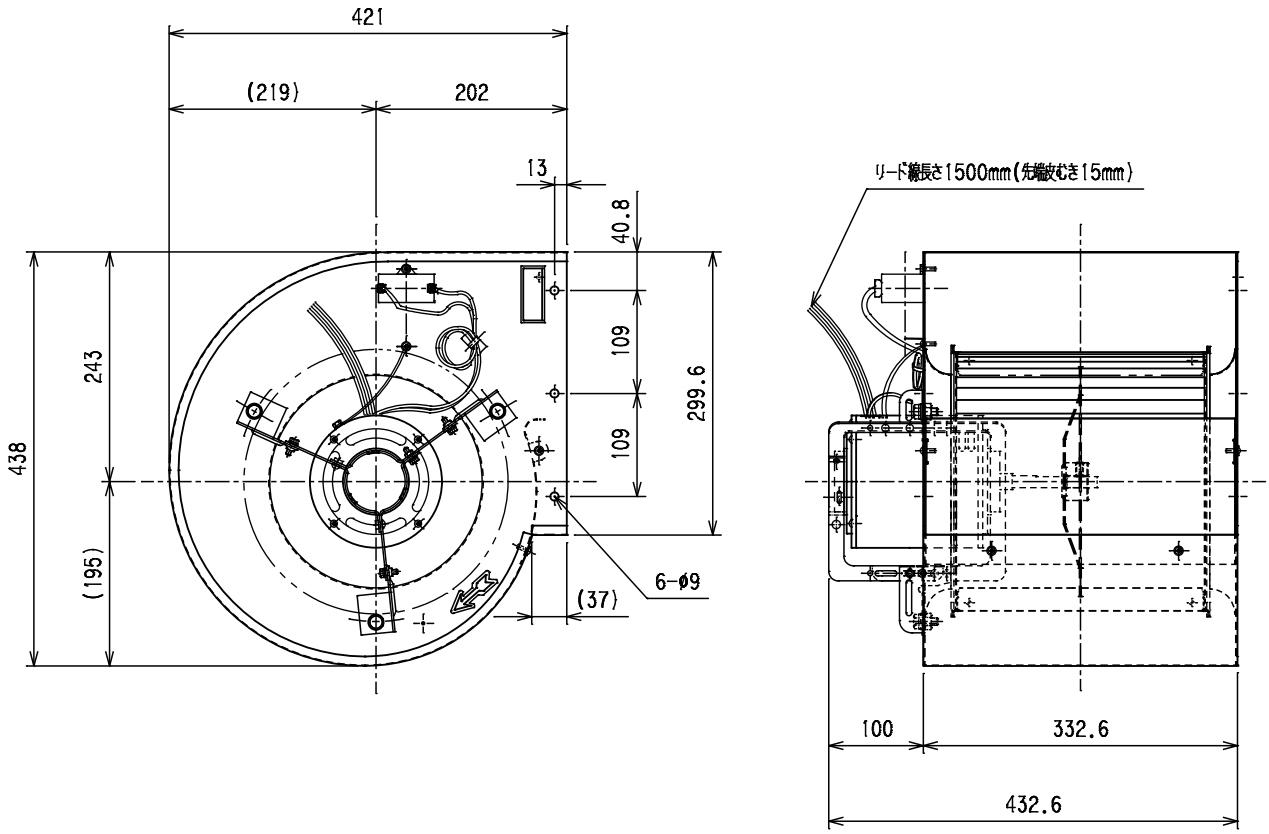


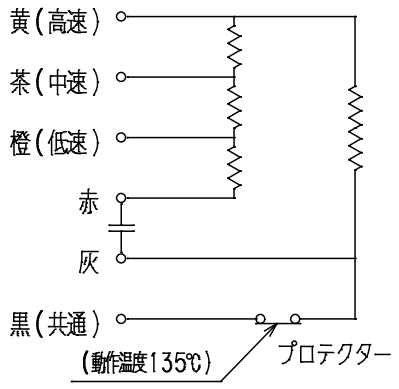


配線図

| | |
|---|---|
| 型　式 | DDGA29-27-6400 |
| 名　称 | 6P 400W<br>モーター直結式送風機 |
| 図面番号 | 492927006 |

Topre 東プレ株式会社